Lavadora Biológica – CORAL
Sem Solvente

Ficha Técnica

1. DESCRIÇÃO

A Lavadora Biológica Coral limpa as suas peças sem o uso de qualquer solvente, respeitando a saúde dos operadores e o meio ambiente.
É baseada num processo de regeneração natural, usando micro-organismos, com o objetivo de transformar os poluentes em fonte de alimento e energia.

PODER DE LIMPEZA

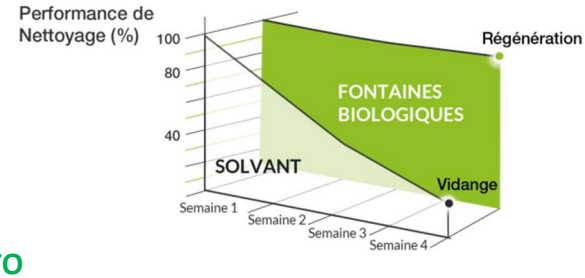

2. PRINCIPIO DE FUNCIONAMENTO

- Conceito de limpeza basedo em:
  - **Líquido sem solvente**, aquecido a 38°C
  - **Pastilha de Micro-organismos**, para regeneração da solução
- Área de escovagem e de imersão
- Seguro, sem solvente, não inflamável, respeitando o operador e o ambiente

3.CARACTERISTICAS TÉCNICAS

Dimensão lavadora	1187 x 751 x 1084 (mm)
Dimensão mesa de limpeza	866 x 510 x 207 (mm)
Peso/ cheia	61 kg
Volume depósito	100l
Capacidade bacia	800 x 407 x H200 (mm) 800 x 407 x H130 com opção de agitação pneumática
Fluxo	Fluxo da escova 4 litros/min (filtro de limpeza)
Potência de Aquecimento	1 kW
Consumo Elétrico	235W/h em média (Modo eco: 12h/day : 25% mais baixo)
Carga útil	80 kg
Temperatura de uso	38°C (Modo “boost” : 45°C, +50% poder desengordurante)
	Polietileno de alta densidade (HD-PE).
Ferramentas	Escova substituível
Filtro aço inox	700 µm (Filtro interno de aço inoxidável) + 100 µm (Filtro lavável externo)
Alimentação energética	230 V + T
Alimentação pneumatica	10 bars máxi (imersão com opção de agitação pneumática)
Altura drenagem	445 (mm)
Mobilidade	2 rodas fixas + 2 rodas móveis (opção)
Tampa	Limita a evaporação

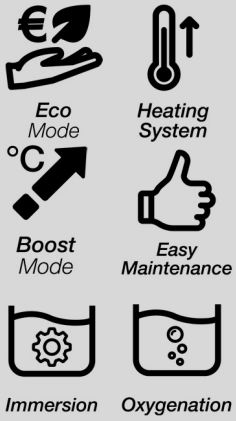

PRINCIPAIS CARACTERISTICAS

- Modelo Premium
- Importante área de imersão
- Móvel
- Caixa de controlo digital
- Suporte de ferramentas substituíveis

BENEFICIOS

- Saudável & Seguro
- Desempenho de limpeza
- Control do Orçamento
- Meio Ambiente

PRODUTOS ADICIONAIS

1 – BLUELIQUID
Solução de limpeza

2 — BLUE TABLET

Micro-organismos

Lavadora Biológica – CORAL
Sem Solvente

Ficha Técnica

4.MEDIDAS

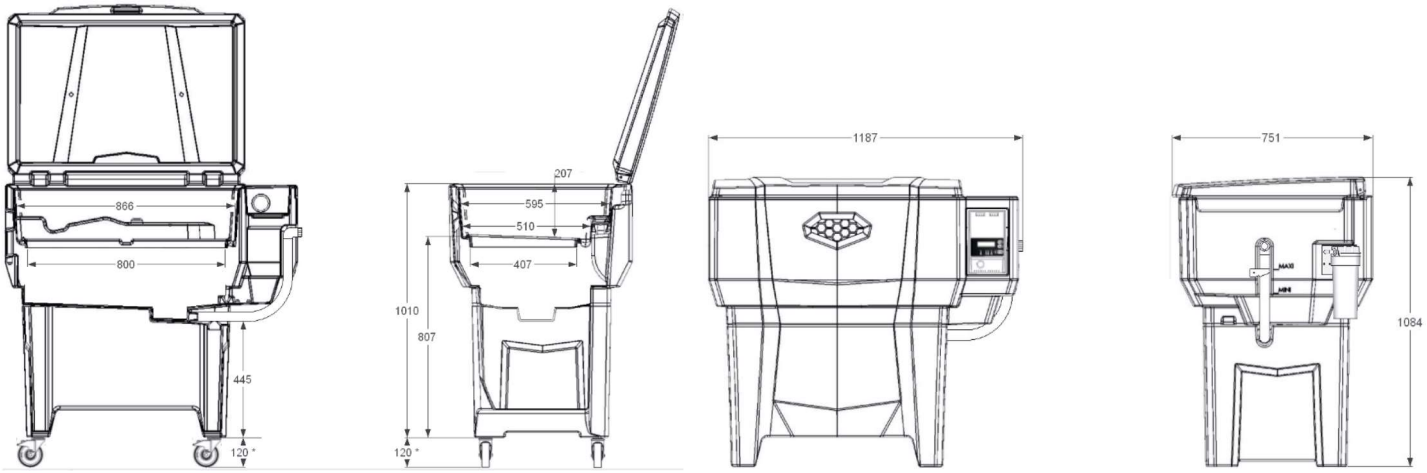

** mesures à +1,2% / -1,2%*

5. VISTA 3D